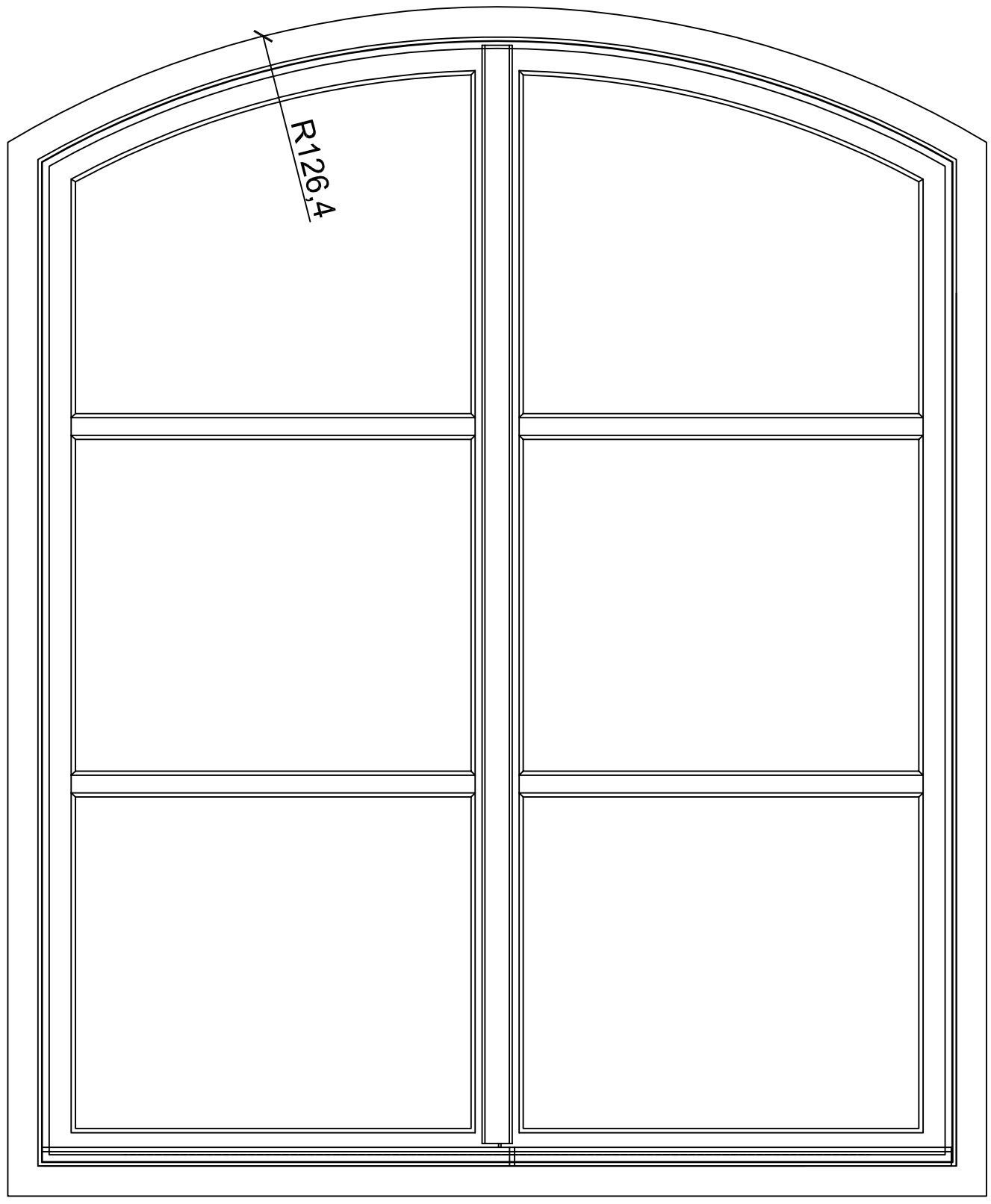

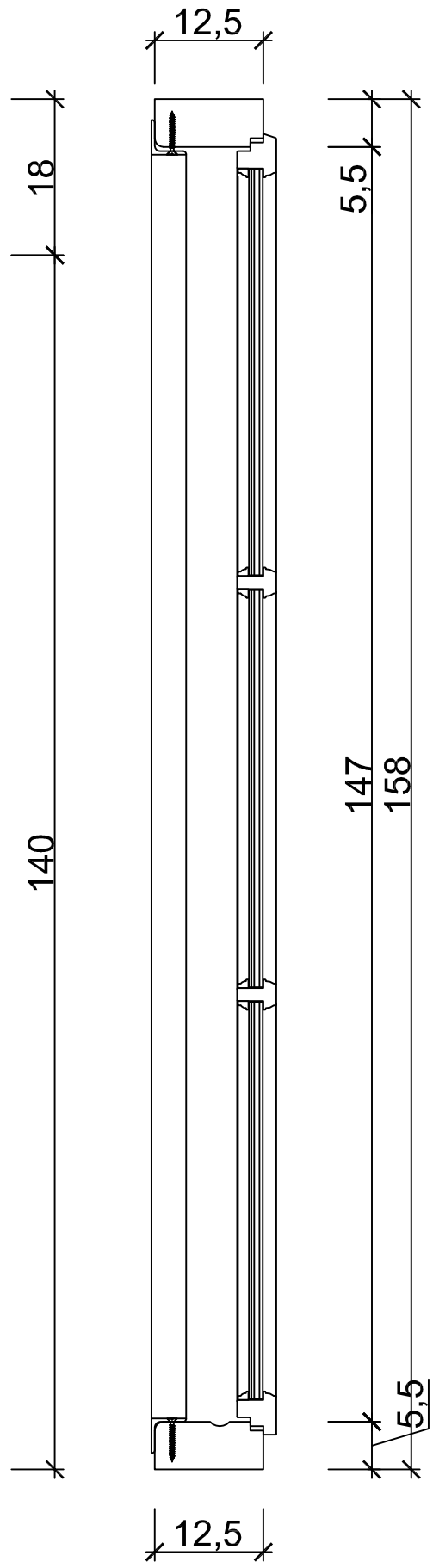

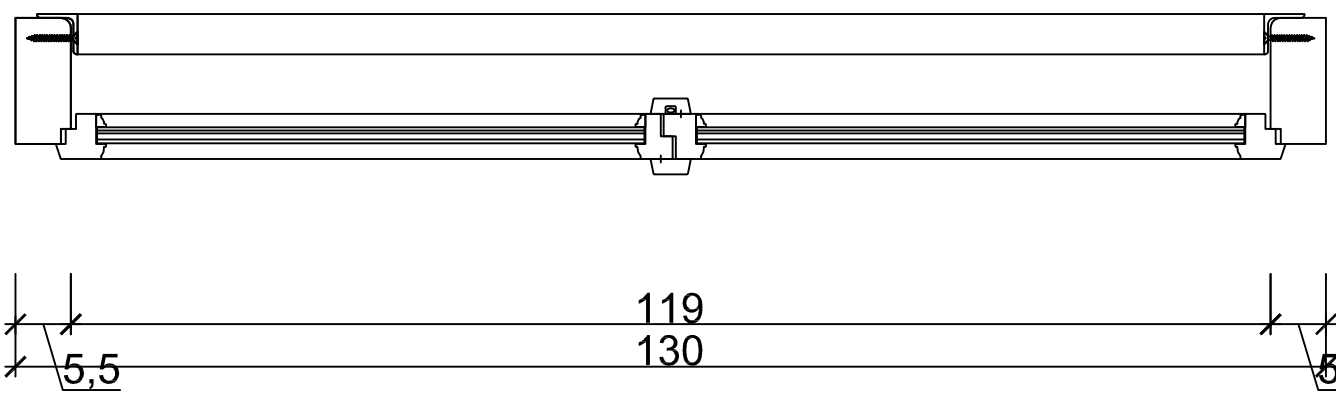

DVOKRILNI ZAOKRETNI PROZOR 130 x158cm
OTVARANJE PREMA UNUTRA
DOPROZORNIK 125 x 55mm
KRILO 45 x 50mm
ŠPRLJAK 45 x 35mm
LETVICA 10 x 10mm
OKOV OLIVA, ŠARNIRI, GRANIČNICI OTVARANJA KRILA
USTAKLJENJE IZO STAKLOM 3+3LAMISTAL
6mm ZRAK, 4mm FLOAT STAKLO
UNUTRAŠNJA DRVENA KLUPČICA 3cm
KOMADA 32